YAMAHA

PAPER CRAFTS

モータースポーツワールド：ラリー

Motor Sports World

Rally

組立説明書

A BLOCK XTZ850R

この組立説明書に沿って、パーツシートに記載されているパーツナンバーと照らし合わせながら組み立てをお楽しみください。

パーツデータの印刷には、市販されているA4サイズのインクジェットプリンター用ペーパークラフト向け用紙、もしくは官製ハガキ程度のしっかりとした厚みの用紙をご使用ください。

このファイルは組立説明書です。パーツデータは各々別にダウンロードしてください。

発行 2015年1月

1 始める前に

■用意する道具・材料

●ものさし ●ハサミ ●カッターナイフ ●鉄筆、エンボスペン、トランサー（折目をつけるためのもの）、●サインペン ●ピンセット ●接着剤 ●スプレーノリ ●指先をきれいにするおしぼり ●辞書など「おもし」になるもの（水平に圧着させるため）など。

■ご注意

※カッターナイフなど刃物の取扱いには十分にご注意ください。また刃物を使用する場合には、厚紙などを下敷としてお使いください。
※接着剤等を使用する際は、室内の換気を十分におこなってください。
※データを出力するプリンターの機種によって、出力範囲が異なる場合があります。多少縮小して出力することをお勧めします。

2 作り方

●このペーパークラフトは、右図の工作方法の説明をよく読んで、それぞれのパーツの組立てに必要な工作方法に従って組み立ててください。
●外線はカッターナイフやハサミで丁寧に切り取ります。

ワンポイント・アドバイス

●カッターナイフで丁寧に切り取ってください。

●山折り線は、線に沿って鉄筆など先のとがったもので軽くなぞり、折りやすくしてください。
極端に強くなぞると、紙に裂目ができてしまうので注意してください。

●接着剤をつけすぎると、紙にしわができるので注意してください。接着面が広い場合はスプレーノリをご使用ください。

●作り始める前に用紙の余白部分等で、接着剤の適量をお試しください。接着剤には乳白色の木工用ボンドをおすすめします。

●小口や折目が白く目立つ場合は、サインペンや色鉛筆などで補修してください。
完成後では補修作業が難しいので、制作段階で確認しながら組み立ててください。

工作方法の表記

実線

この部分は**山折り**にしてください。

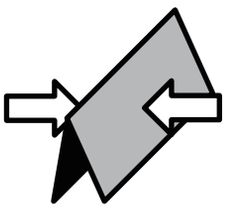

破線

この部分は**谷折り**にしてください。

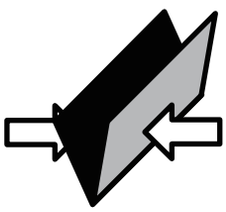

一点鎖線

このマークがついている部品には**切込み**を入れてください。

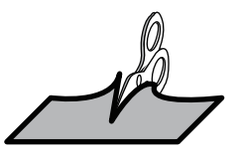

×

このマークがついている部品には**折曲げ及び切込みを入れない**でください。

このマークがある部分は**切り抜いて**ください。

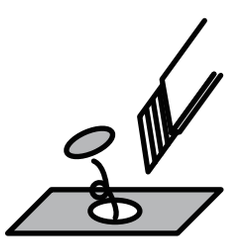

このマークがある部分が**接着面の基準**になります。

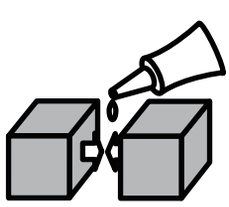

3 フロントカウルの組立て

工作方法の表記に従って、組み立てた各パーツを写真を参考に接着してください。

折る･丸める　接着する　差し込む　接着面

フロントカウルA

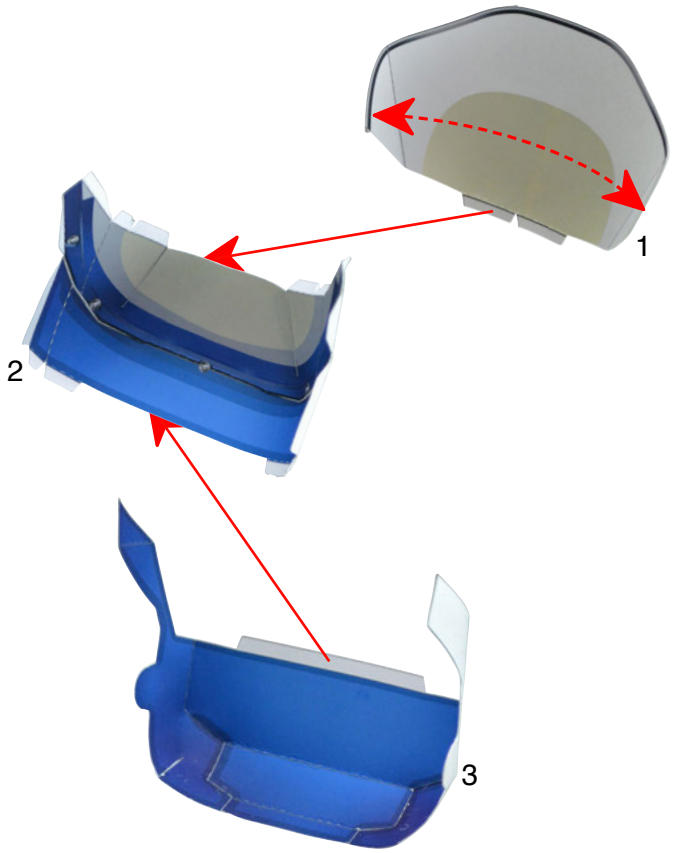

〈参考写真〉

3 サイドカウル&ステアリングの組立て

工作方法の表記に従って、組み立てた各パーツを写真を参考に接着してください。

折る･丸める　接着する　差し込む　接着面

サイドカウル

※左右作ります。図は左用です。
（　）内の番号は右用です。

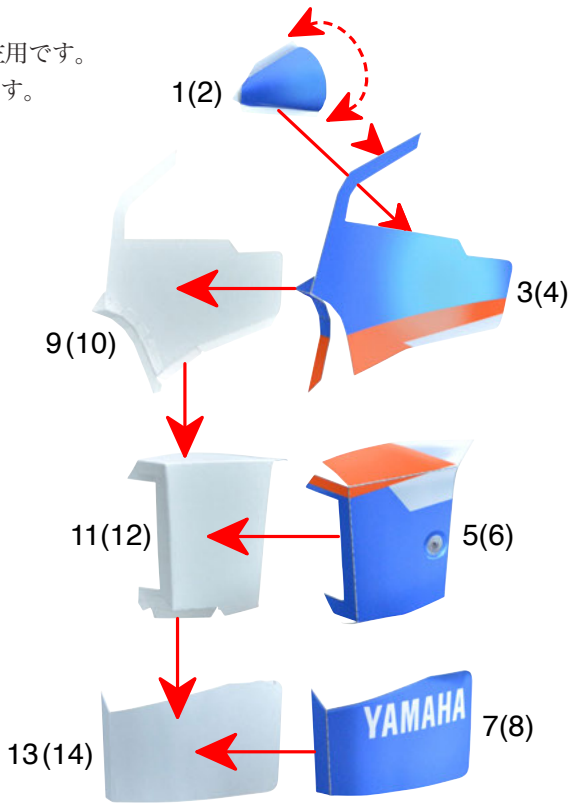

〈参考写真〉

ステアリングA

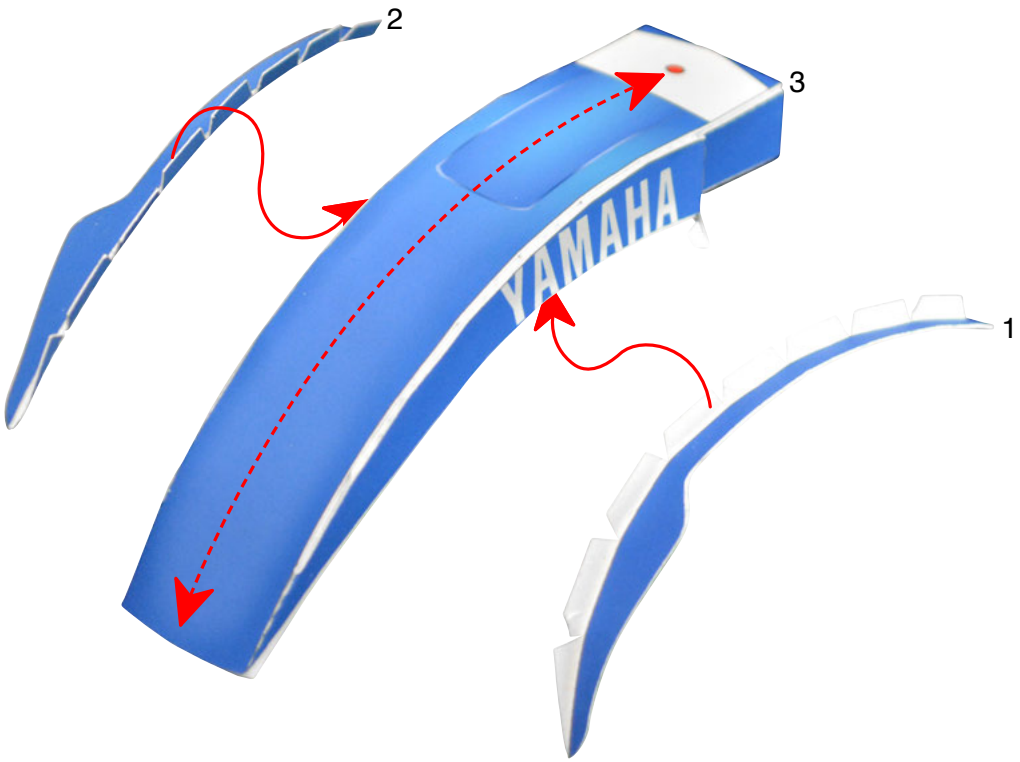

3 ステアリングの組立て

工作方法の表記に従って、組み立てた各パーツを写真を参考に接着してください。

折る･丸める　接着する　差し込む　接着面

ステアリングB

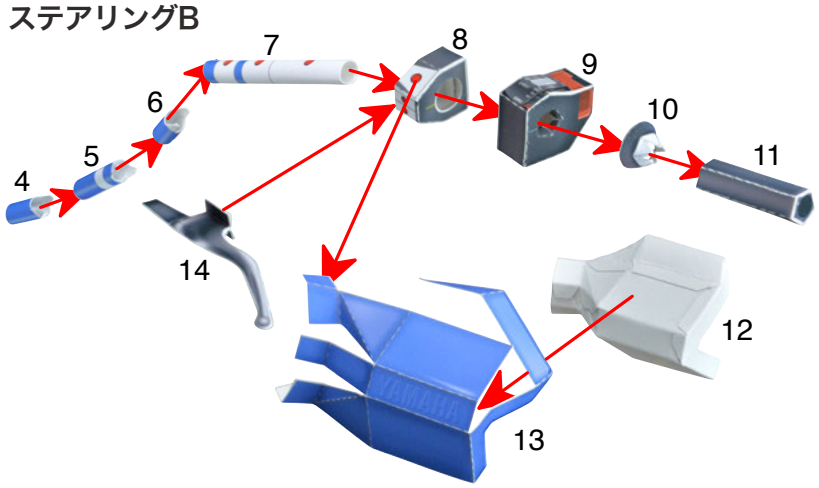

ステアリングC

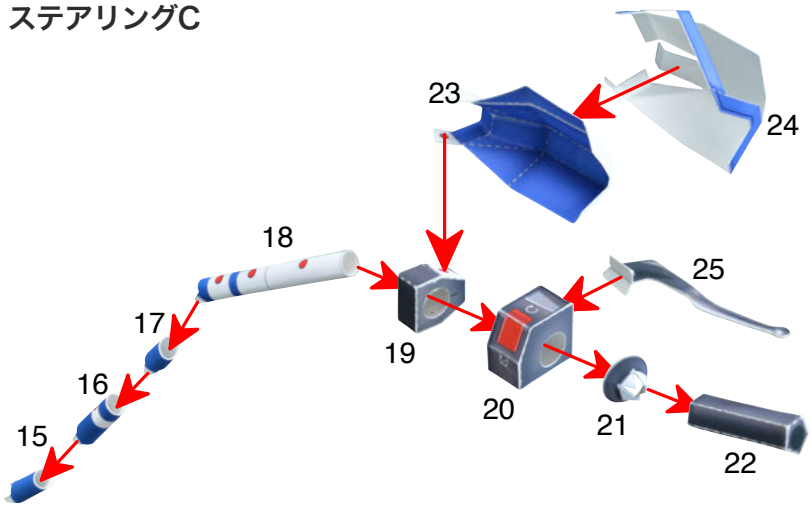

ステアリングD

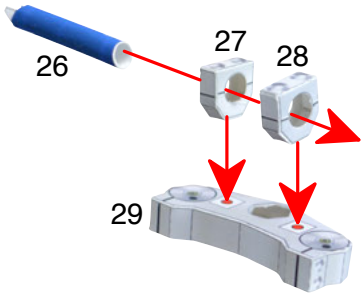

ステアリングE

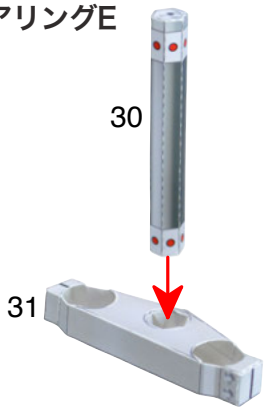

ステアリングF

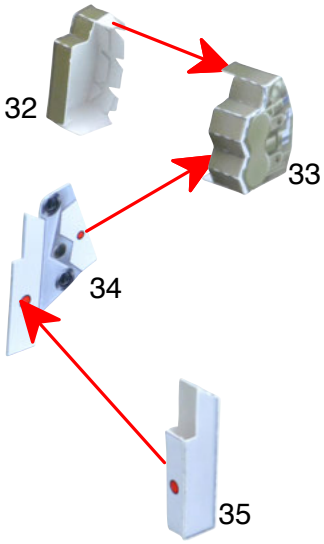

ステアリングG,H

※左右作ります。図は左用です。（　）内の番号は右用です。

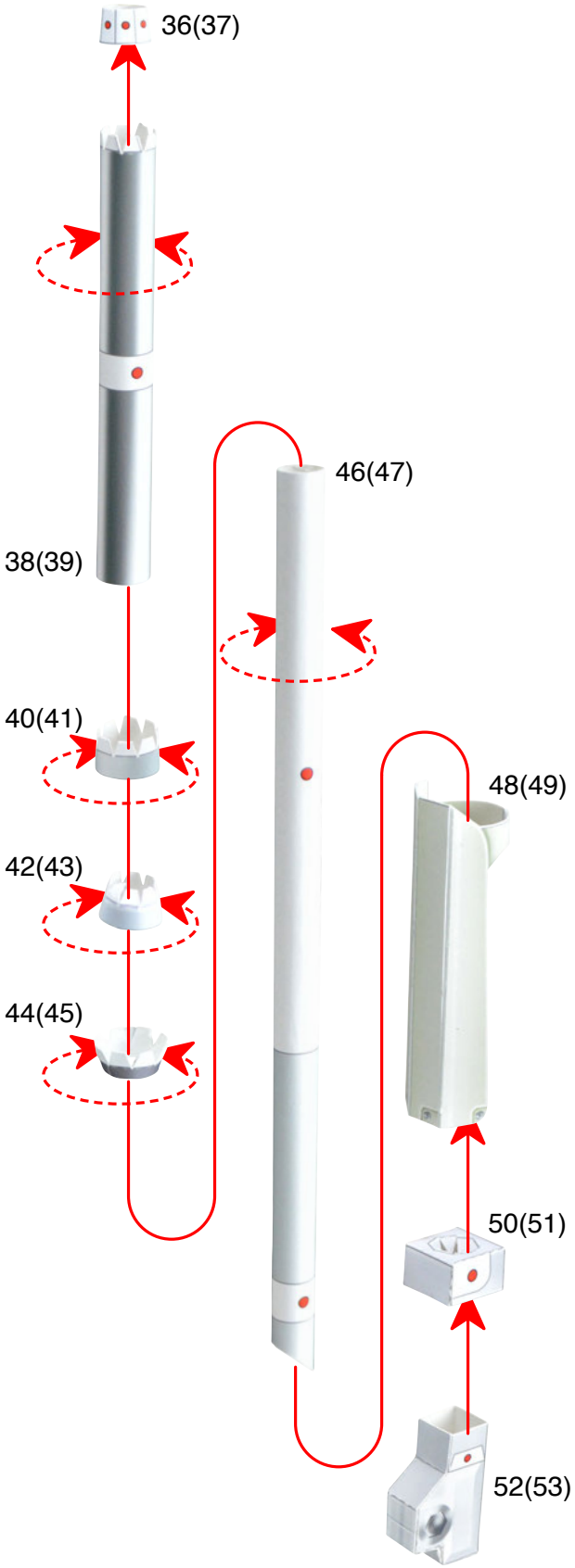

工作方法の表記に従って、組み立てた各パーツを
写真を参考に接着してください。

折る･丸める　接着する　差し込む　接着面

ステアリングの合体

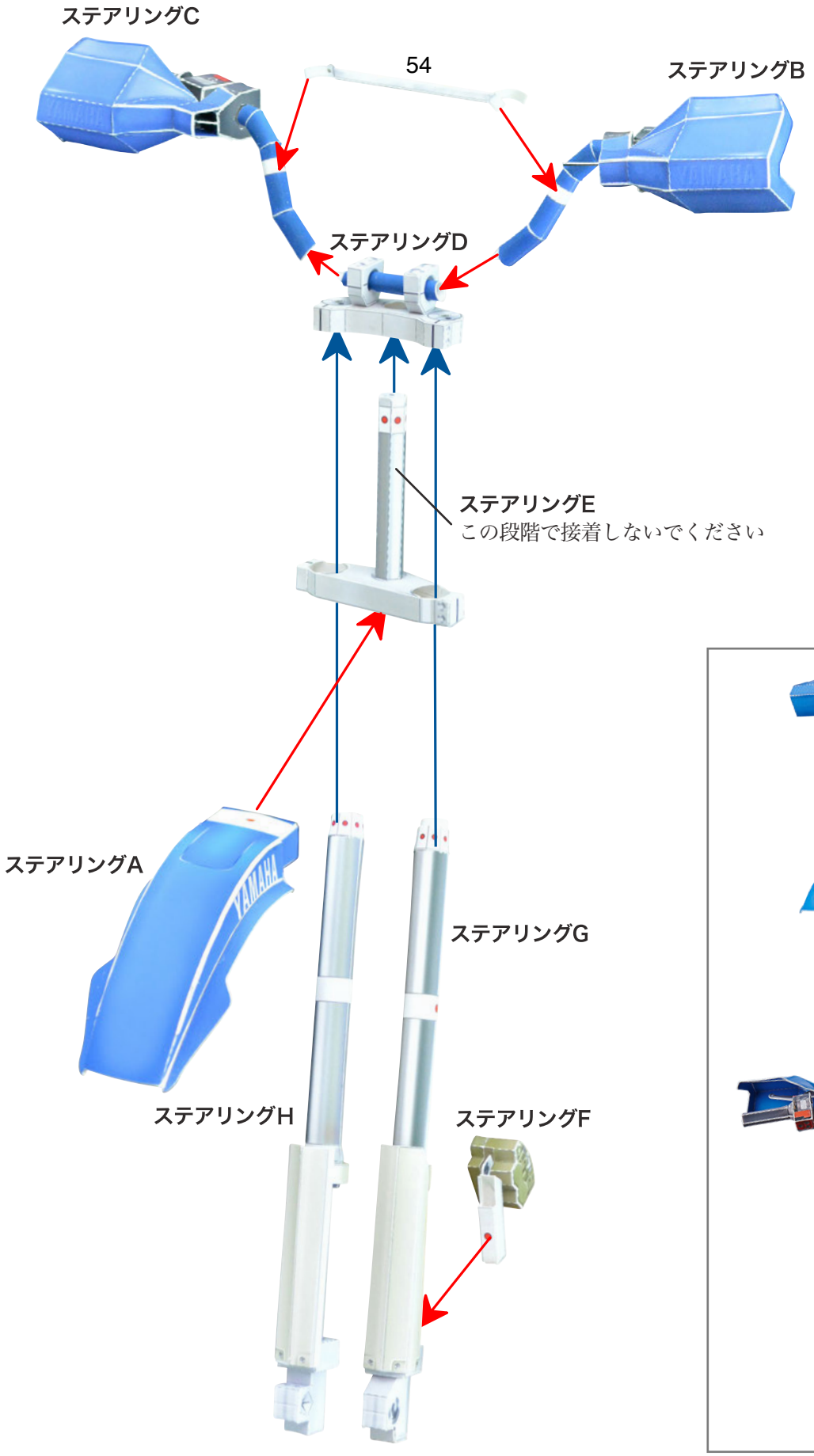

〈参考写真〉

3 マップ&タンク 1,2 の組立て

工作方法の表記に従って、組み立てた各パーツを
写真を参考に接着してください。

折る･丸める　接着する　差し込む　接着面

マップ

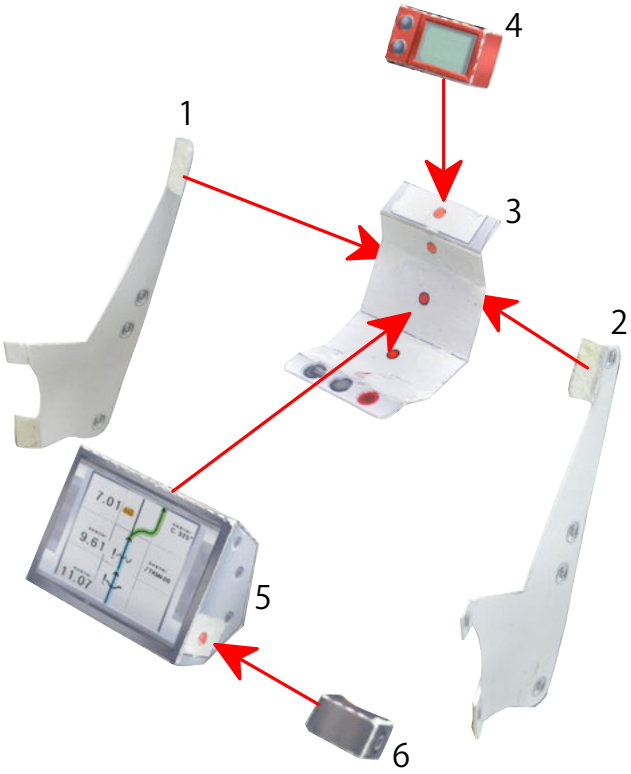

〈参考写真〉

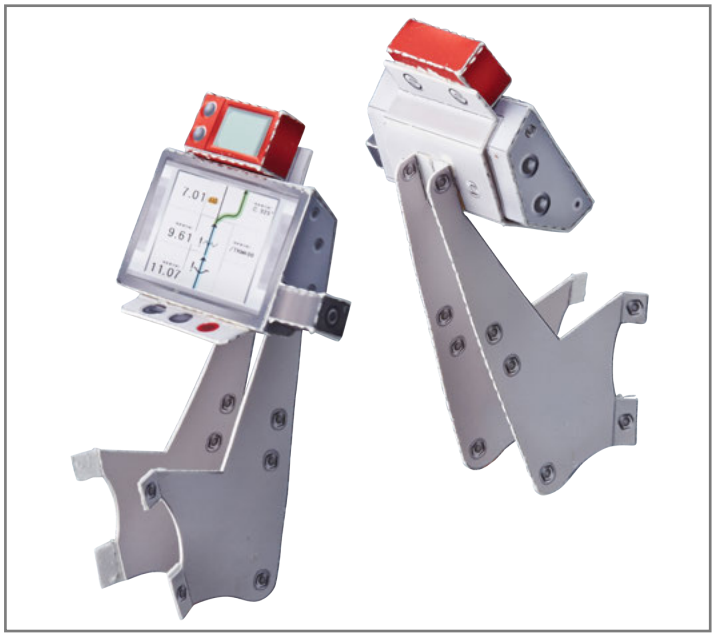

タンク1,2

※左右作ります。図は左用です。
（　）内の番号は右用です。

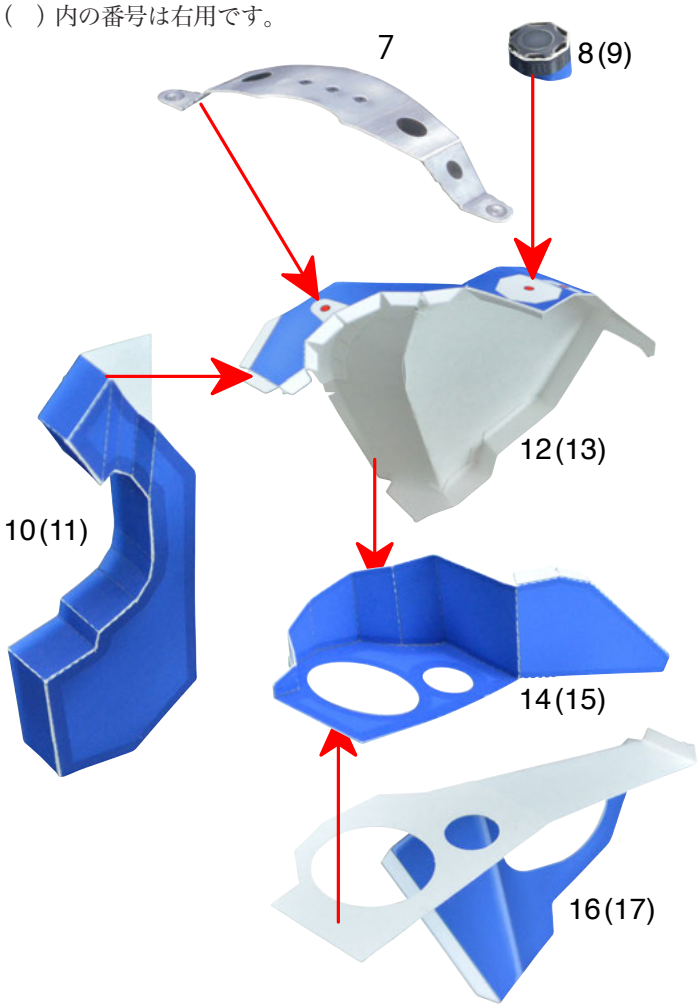

〈参考写真〉

3 ラジエーター&アンダーカウルの組立て

工作方法の表記に従って、組み立てた各パーツを
写真を参考に接着してください。

ラジエーターA

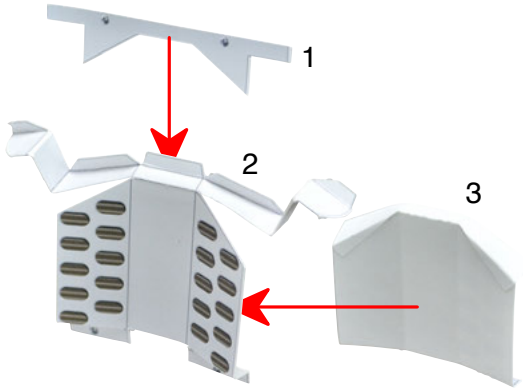

ラジエーターB

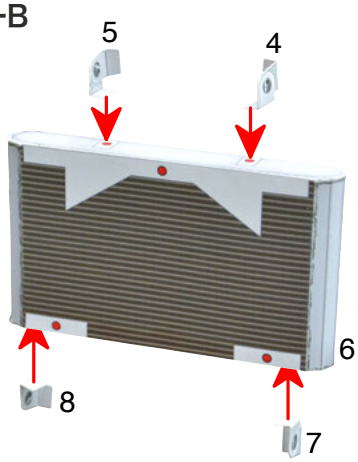

ラジエーターの合体

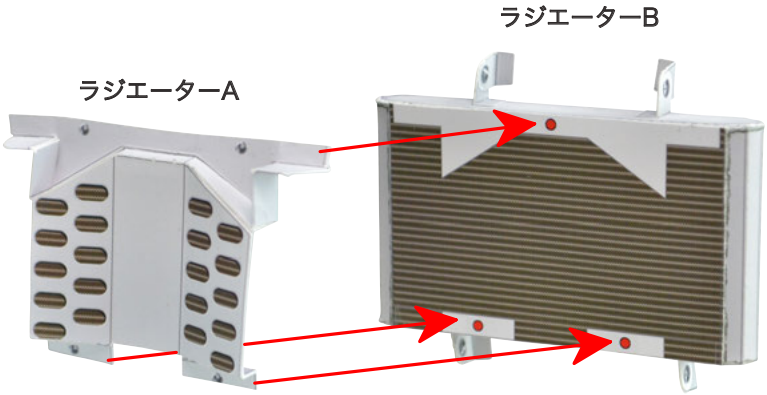

〈参考写真〉

アンダーカウル

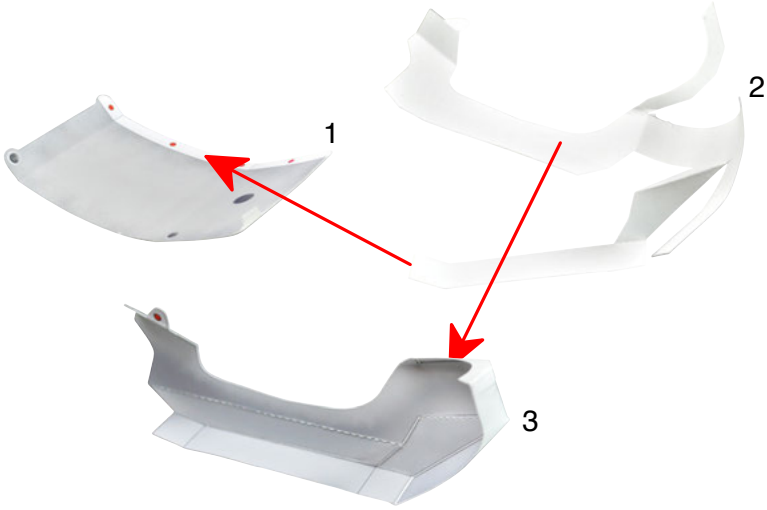

〈参考写真〉

3 エアフィルター&タンク３の組立て

工作方法の表記に従って、組み立てた各パーツを写真を参考に接着してください。

折る･丸める　接着する　差し込む　接着面

エアフィルターA

※左右作ります。図は左用です。
（　）内の番号は右用です。

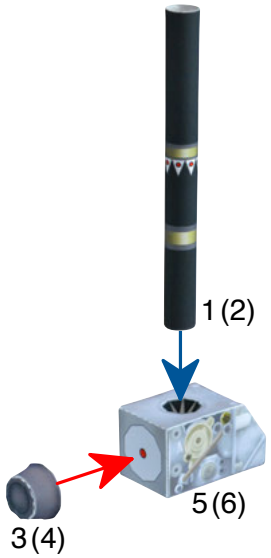

タンク３A

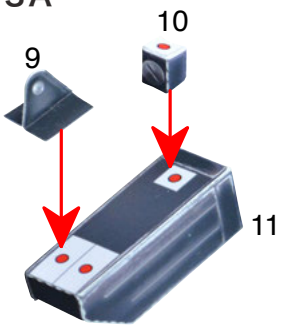

エアフィルターB

エアフィルターの合体

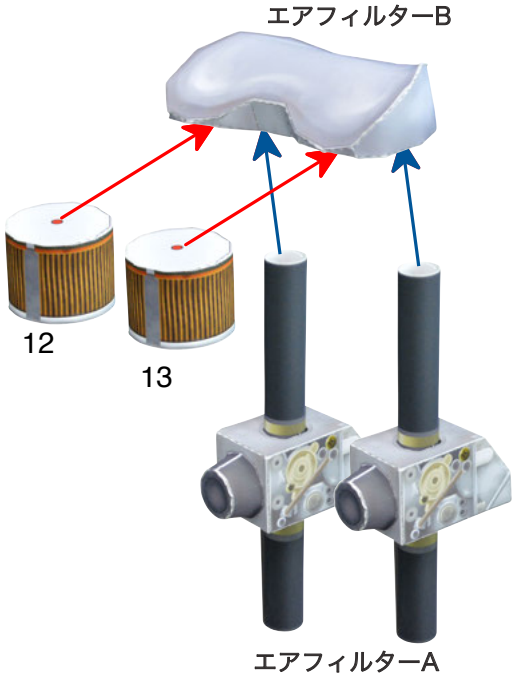

〈参考写真〉

タンク３

※左右作ります。
図は左用です。
（　）内の番号は右用です。

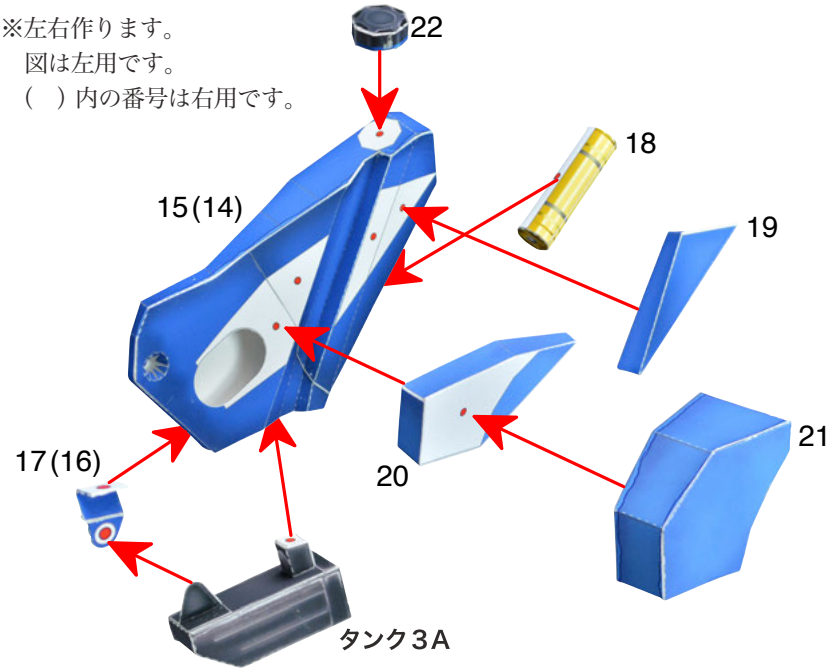

〈参考写真〉

3 エンジンの組立て

工作方法の表記に従って、組み立てた各パーツを写真を参考に接着してください。

折る･丸める　接着する　差し込む　接着面

エンジンA

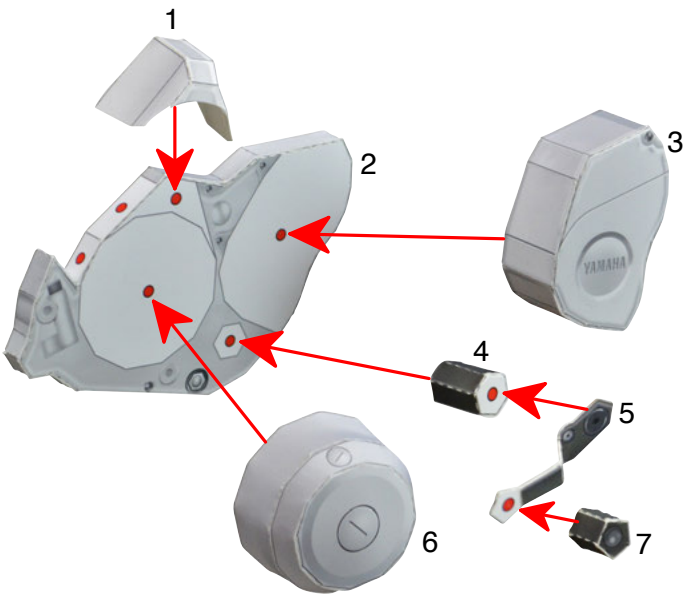

エンジンB

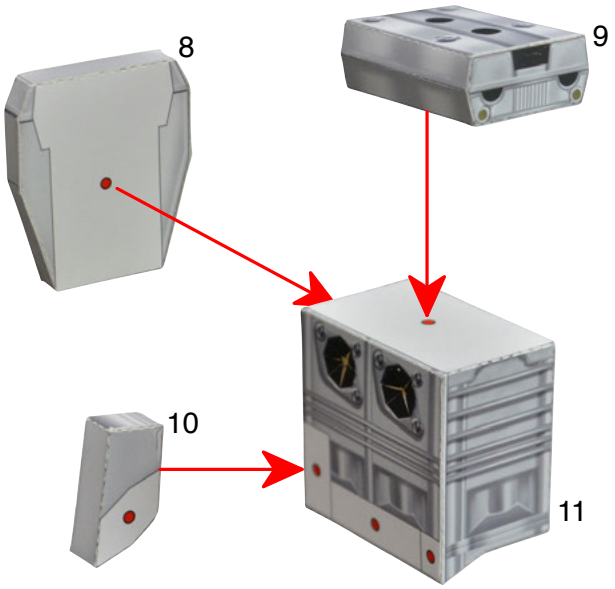

エンジンC

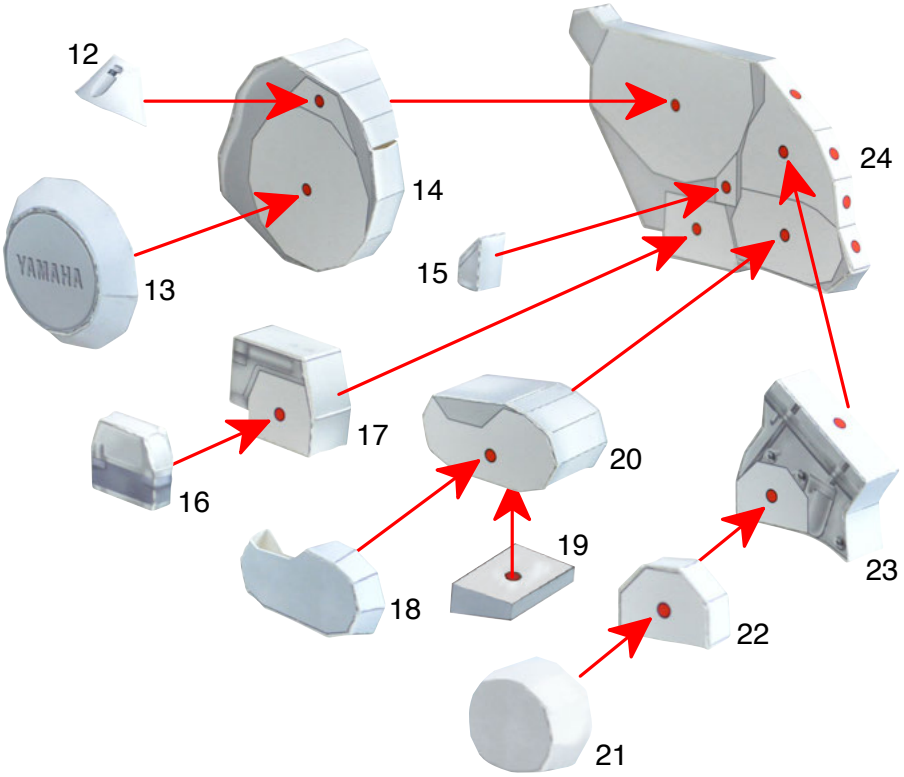

エンジンD

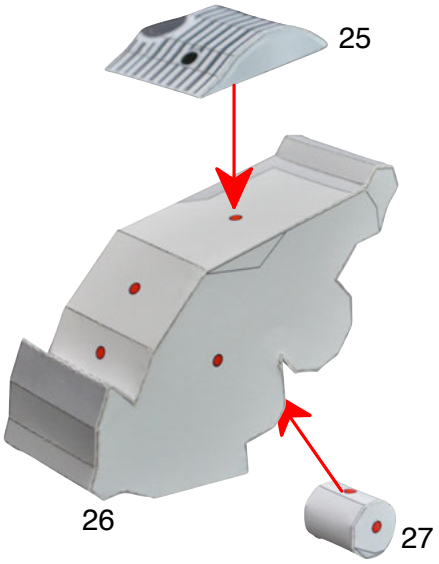

工作方法の表記に従って、組み立てた各パーツを
写真を参考に接着してください。

折る･丸める　接着する　差し込む　接着面

エンジンの合体

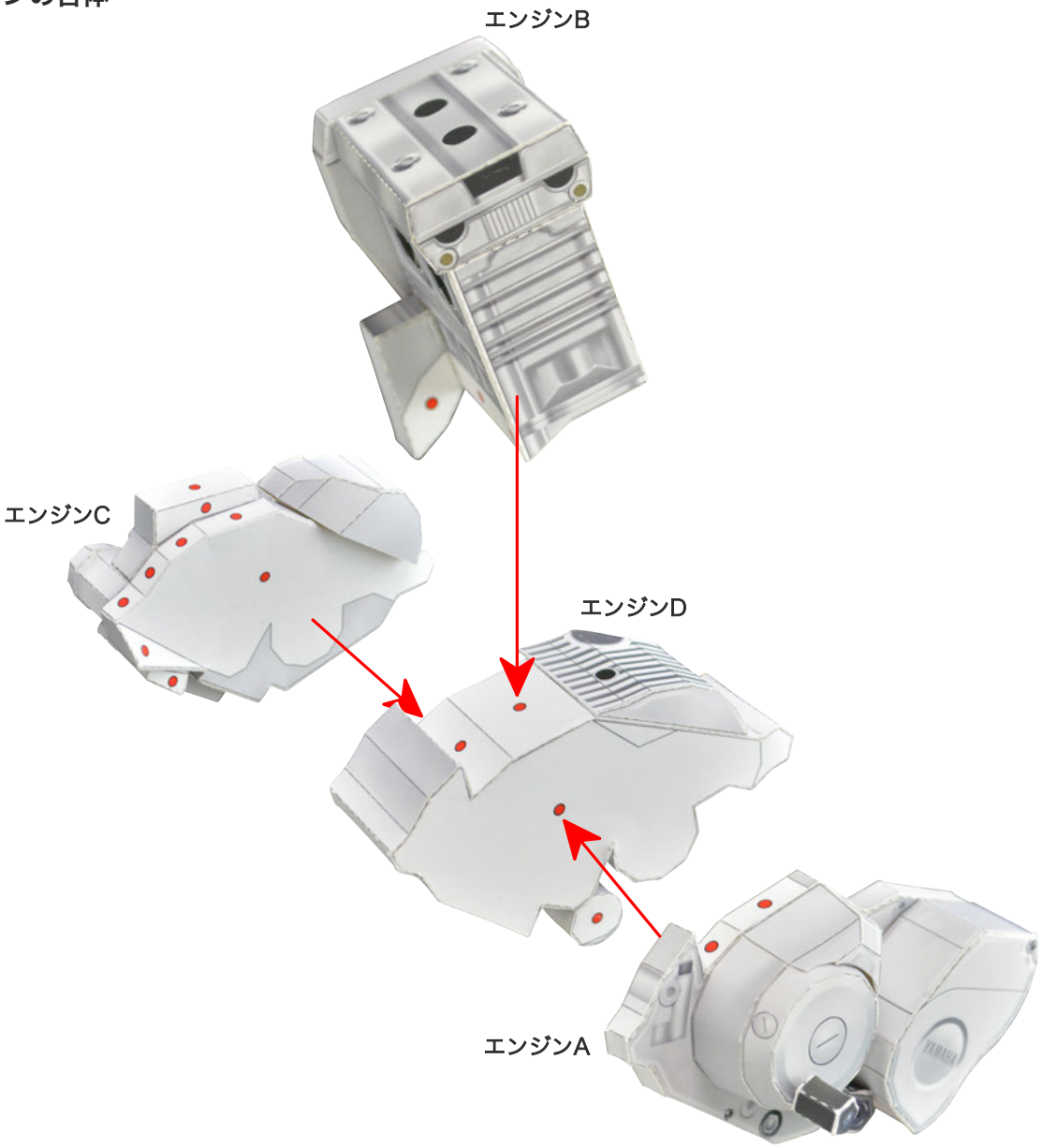

〈参考写真〉

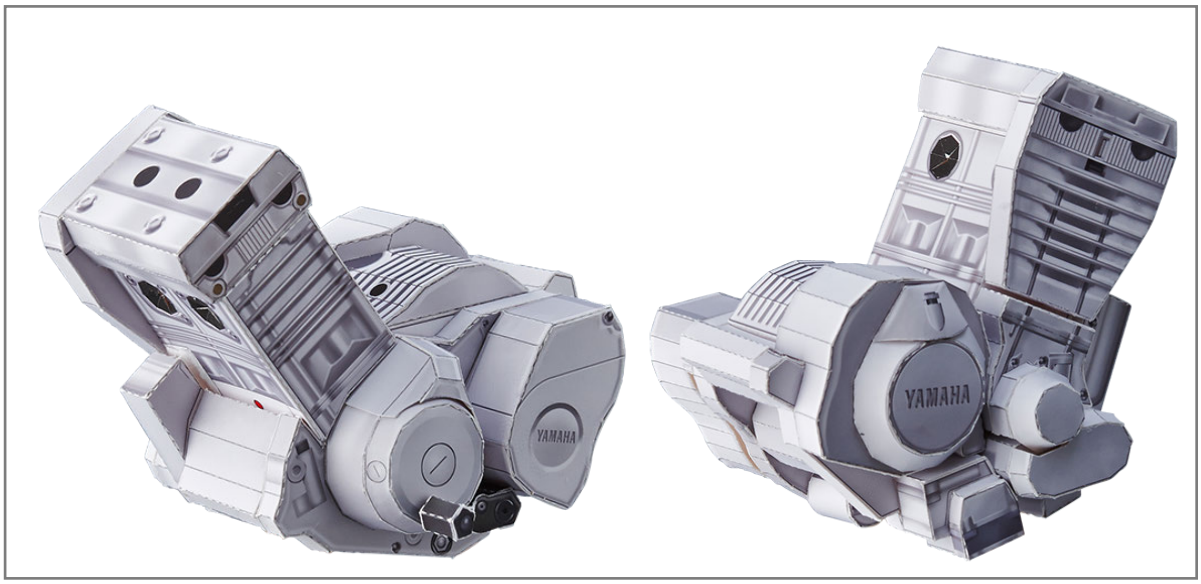

3 フレームの組立て

工作方法の表記に従って、組み立てた各パーツを写真を参考に接着してください。

折る･丸める　接着する　差し込む　接着面

フレームA

※左右作ります。図は左用です。
（　）内の番号は右用です。

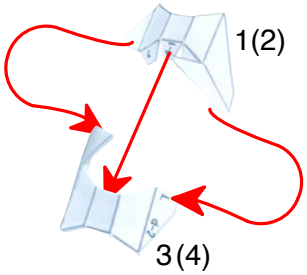

フレームB

※左右作ります。図は左用です。
（　）内の番号は右用です。

※部品10は欠番

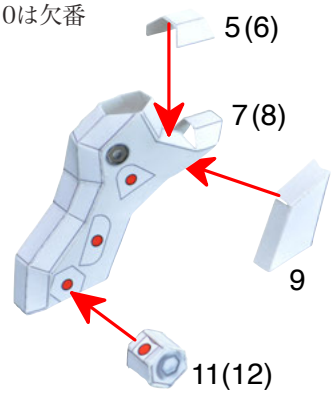

フレームC

※左右作ります。図は左用です。
（　）内の番号は右用です。

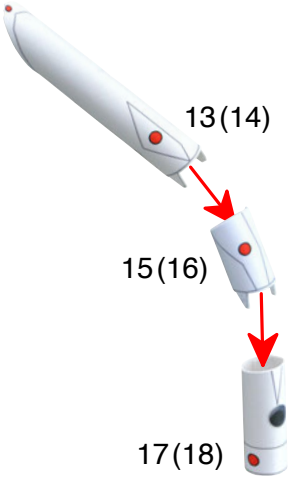

フレームD

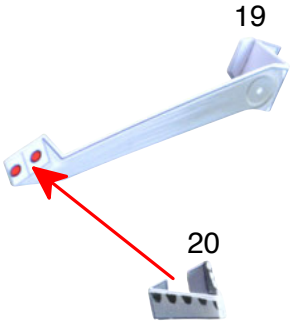

フレームE

※左右作ります。図は左用です。
（　）内の番号は右用です。

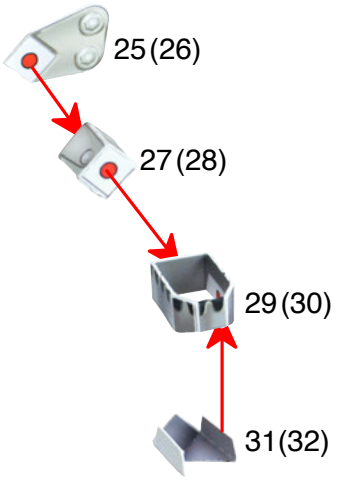

フレームF

※左右作ります。図は左用です。
（　）内の番号は右用です。

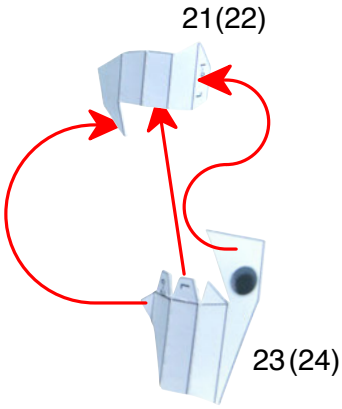

フレームG

※左右作ります。図は左用です。
（　）内の番号は右用です。

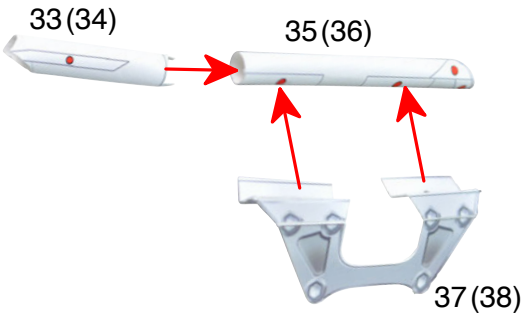

フレームH

※左右作ります。図は左用です。
（　）内の番号は右用です。

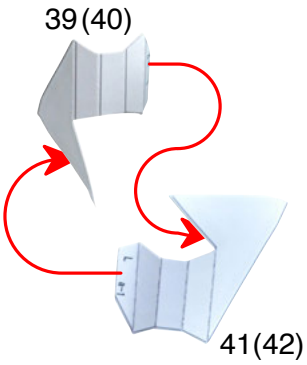

工作方法の表記に従って、組み立てた各パーツを
写真を参考に接着してください。

折る･丸める　接着する　差し込む　接着面

フレームI

※左右作ります。図は左用です。（　）内の番号は右用です。

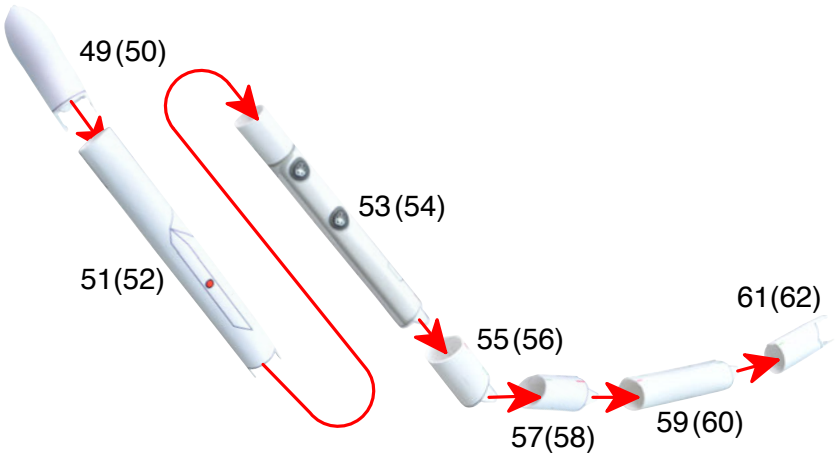

フレームJ

※左右作ります。図は左用です。
（　）内の番号は右用です。

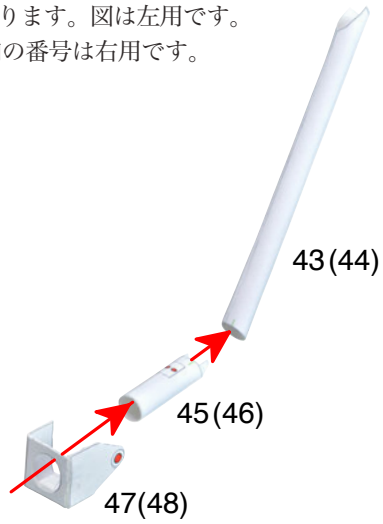

フレームK

※左右作ります。図は左用です。（　）内の番号は右用です。

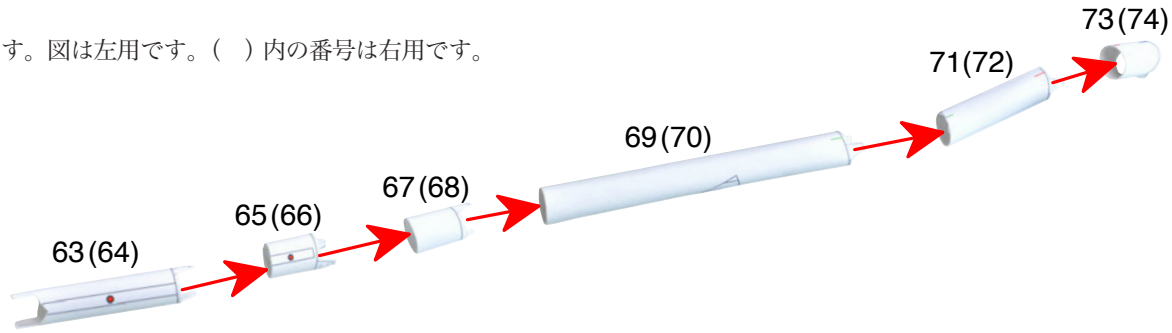

フレームL

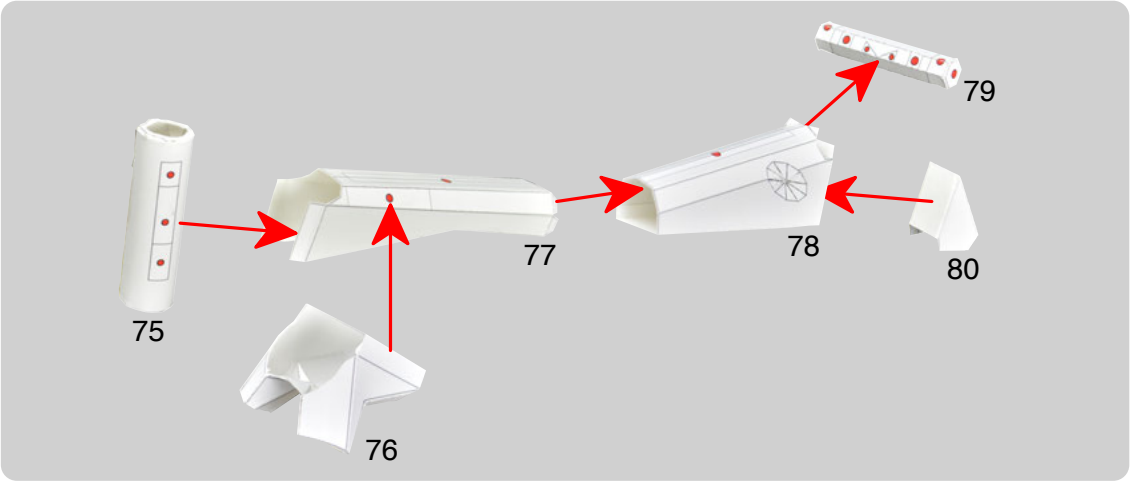

フレームM

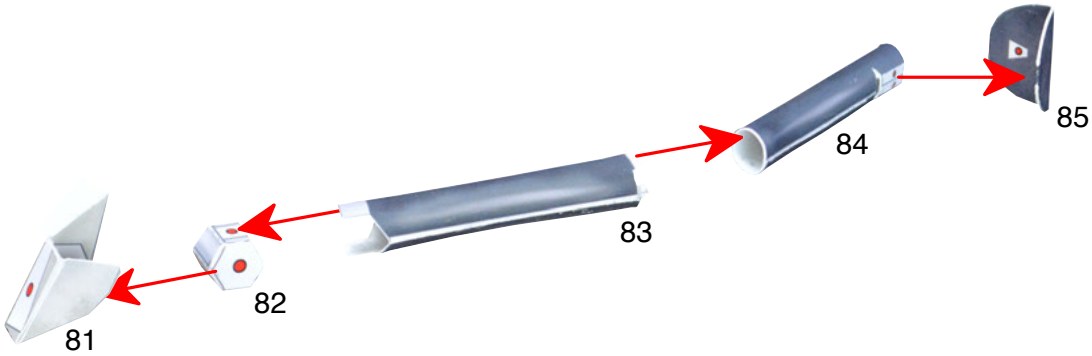

工作方法の表記に従って、組み立てた各パーツを
写真を参考に接着してください。

折る･丸める　接着する　差し込む　接着面

フレームの合体

86
87
フレームK
フレームL
フレームA
フレームM
フレームI
フレームJ
フレームC
フレームC
フレームG
フレームF
フレームB
フレームJ
フレームH
フレームE
フレームA
フレームD
89
フレームB
フレームF
フレームE
フレームG
90
88
フレームH
91
フレームI

〈参考写真〉

3 リアサスペンション＆リアアームの組立て

工作方法の表記に従って、組み立てた各パーツを写真を参考に接着してください。

折る･丸める　接着する　差し込む　接着面

リアサスペンション

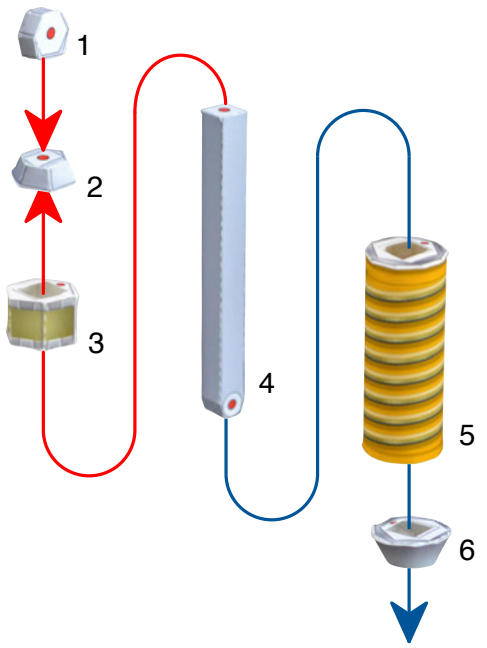

〈参考写真〉

リアアームA

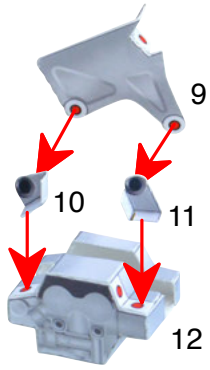

リアアームB

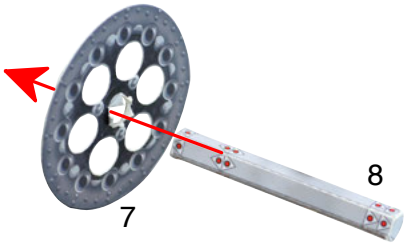

リアアームの合体

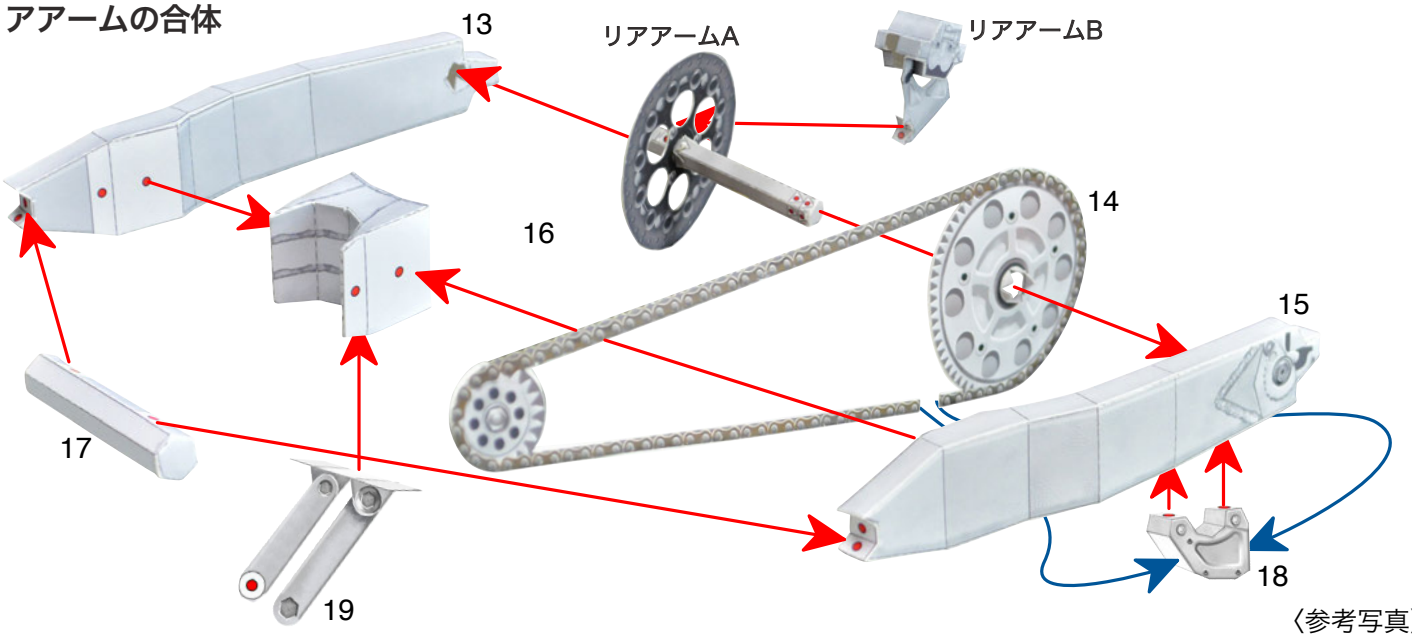

〈参考写真〉

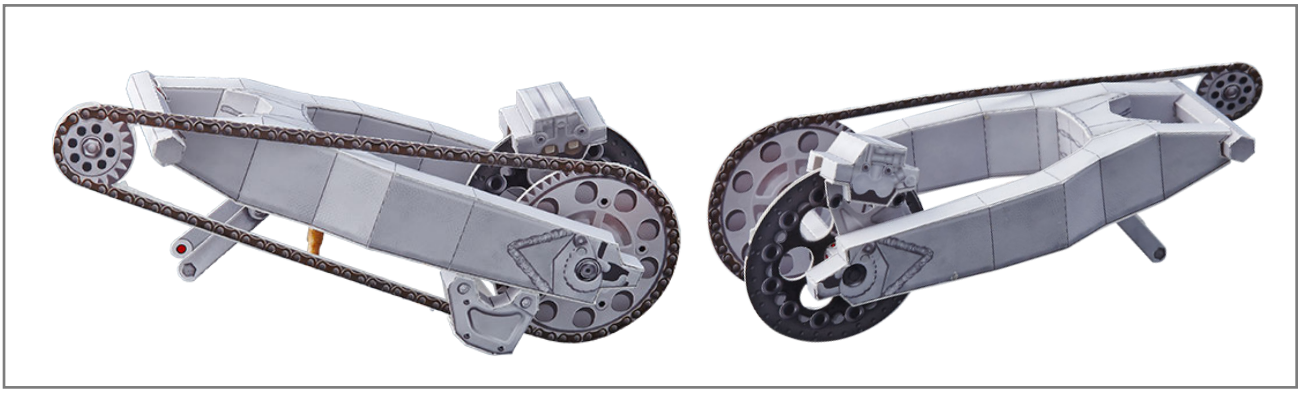

3 タンク4&テールライトの組立て

工作方法の表記に従って、組み立てた各パーツを写真を参考に接着してください。

折る･丸める　接着する　差し込む　接着面

タンク4

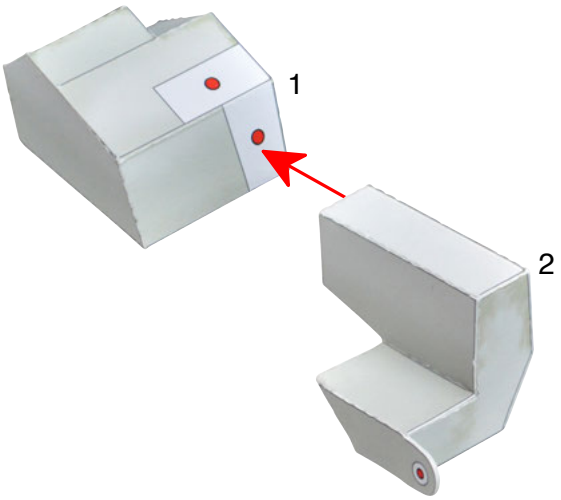

〈参考写真〉

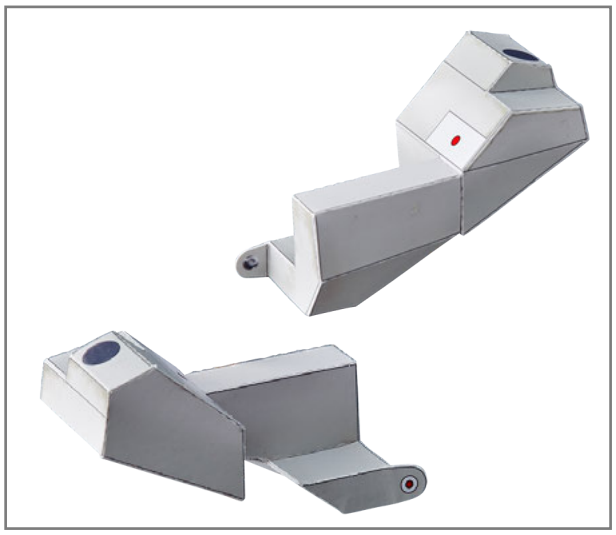

テールライトA

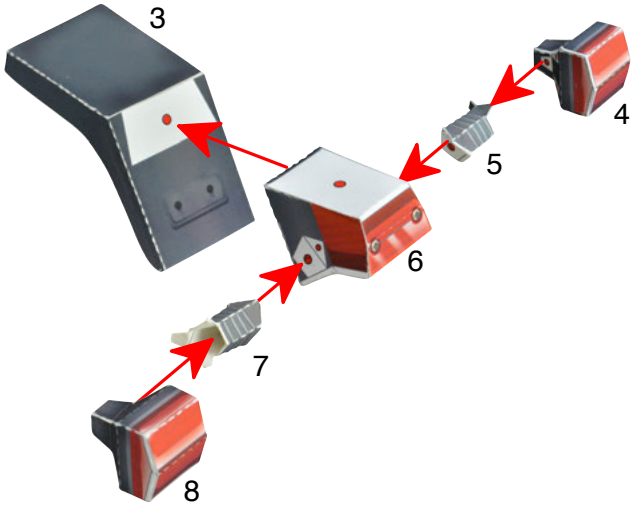

テールライトB

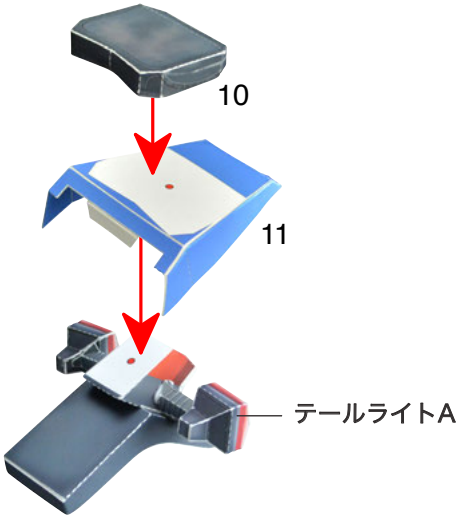

テールライトB

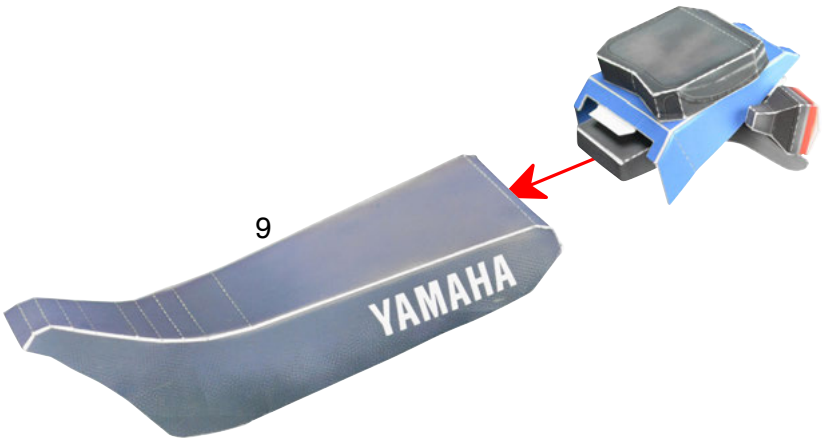

〈参考写真〉

3 エキゾーストの&スタンドの組立て

工作方法の表記に従って、組み立てた各パーツを写真を参考に接着してください。

折る･丸める　接着する　差し込む　接着面

エキゾーストA

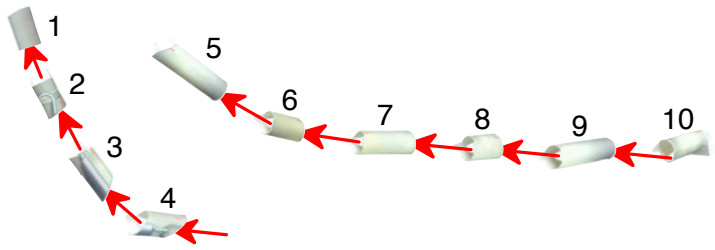

エキゾーストB

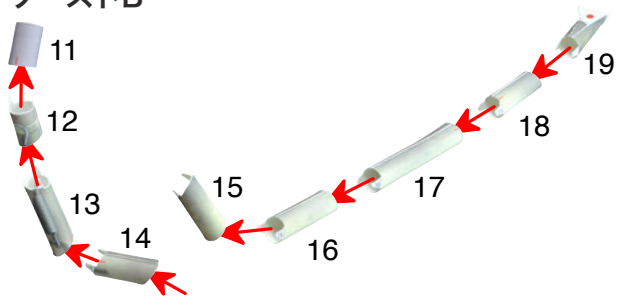

エキゾーストC

エキゾーストD

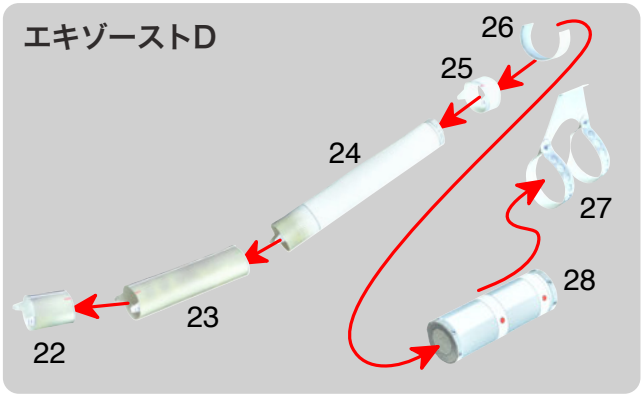

エキゾーストの合体

写真の❶から❸の順番に接着します。

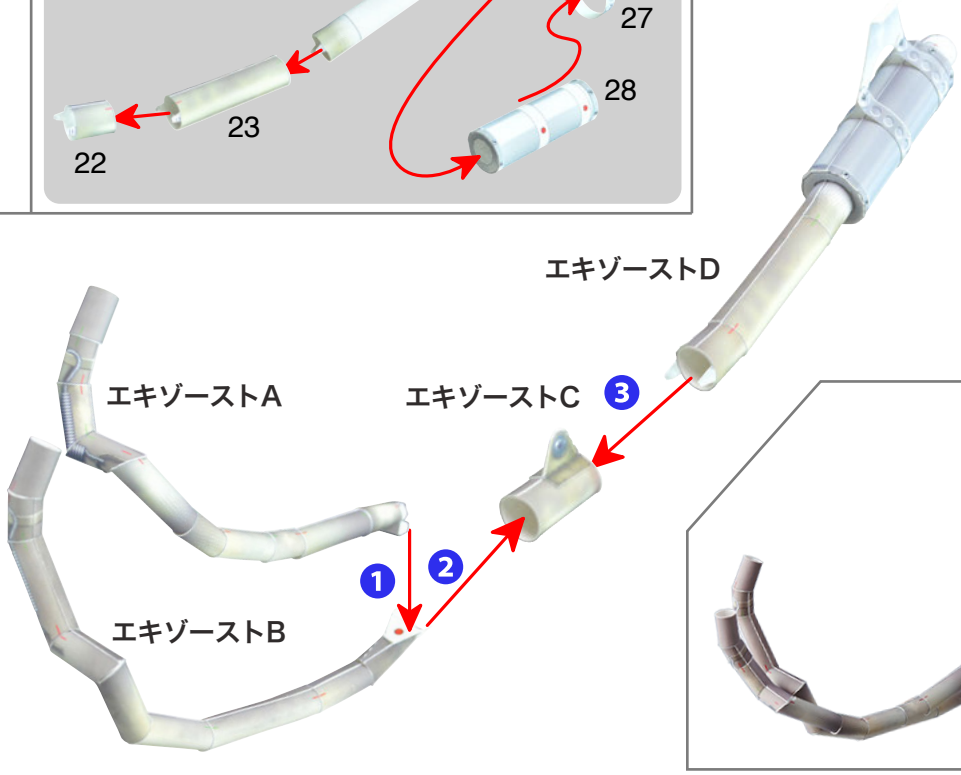

〈参考写真〉

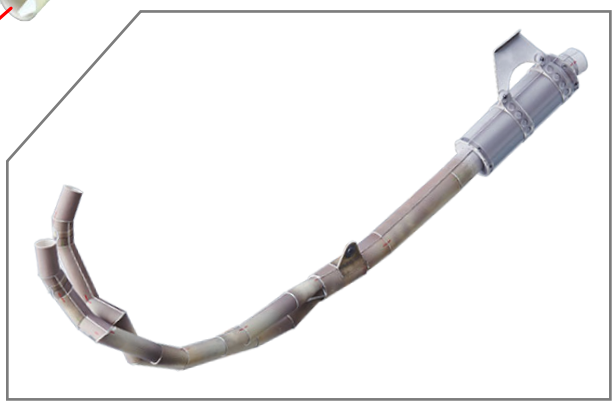

スタンド

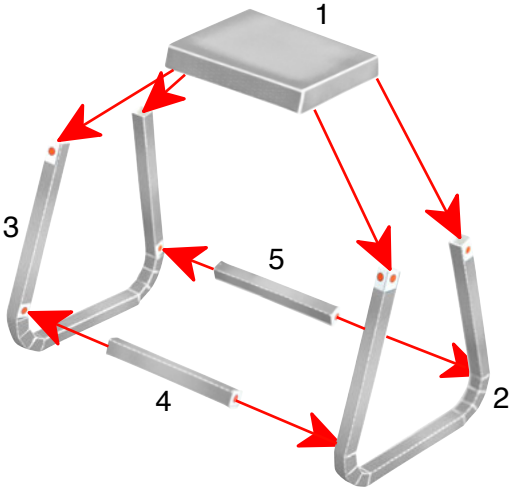

〈参考写真〉

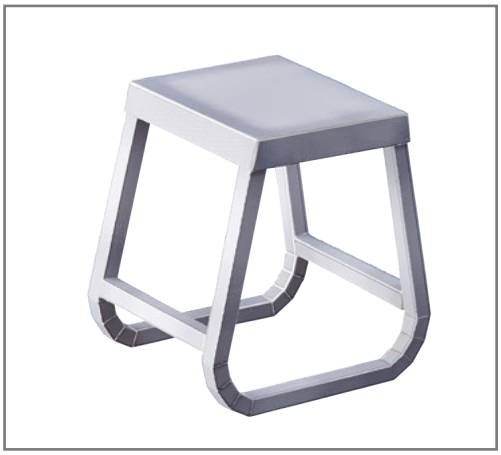

3 フロントスポーク＆リアスポークの組立て

工作方法の表記に従って、組み立てた各パーツを写真を参考に接着してください。

折る･丸める　接着する　差し込む　接着面

フロントスポーク

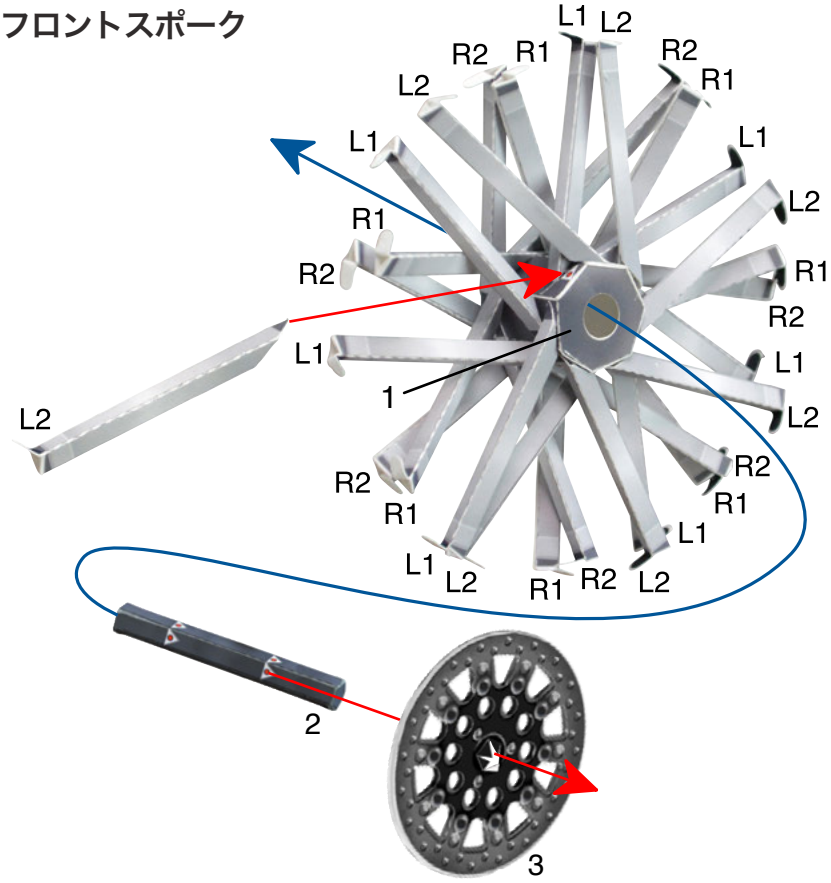

〈参考写真〉

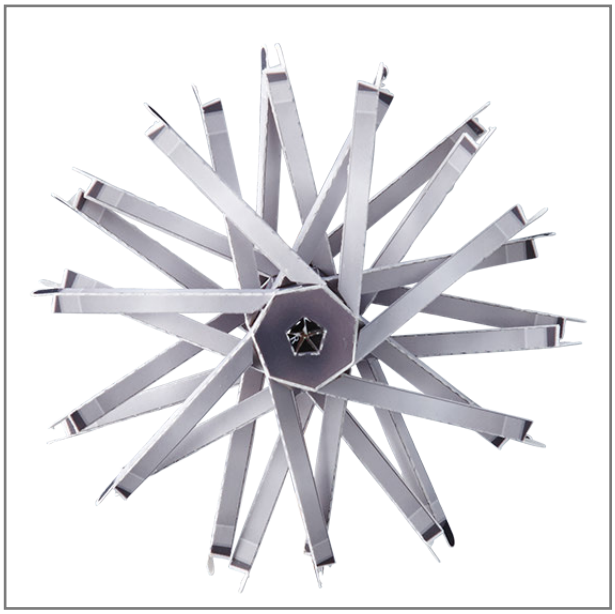

リアスポーク

〈参考写真〉

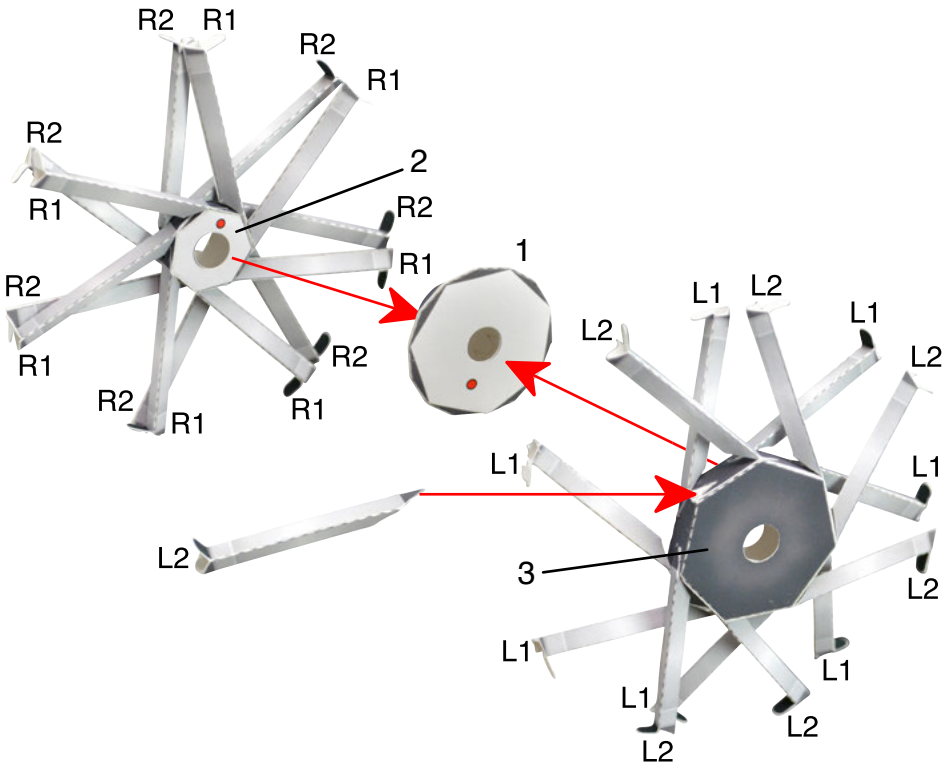

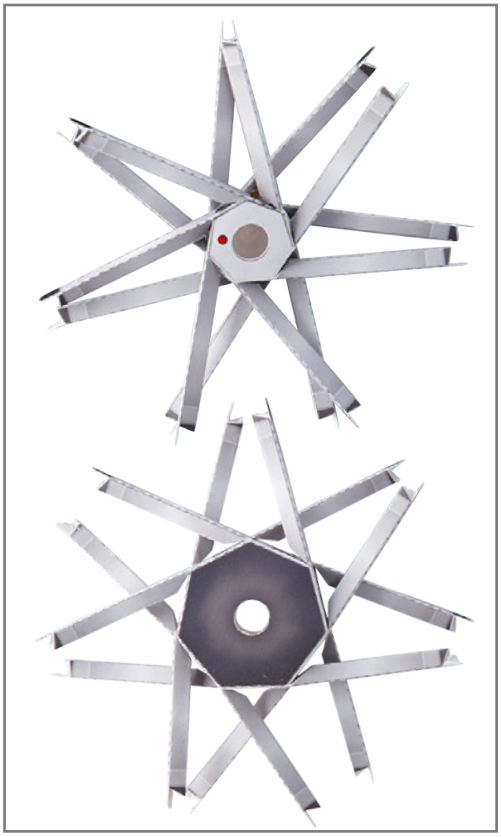

3 フロントタイヤの組立て

工作方法の表記に従って、組み立てた各パーツを
写真を参考に接着してください。

折る･丸める　接着する　差し込む　接着面

フロントタイヤA

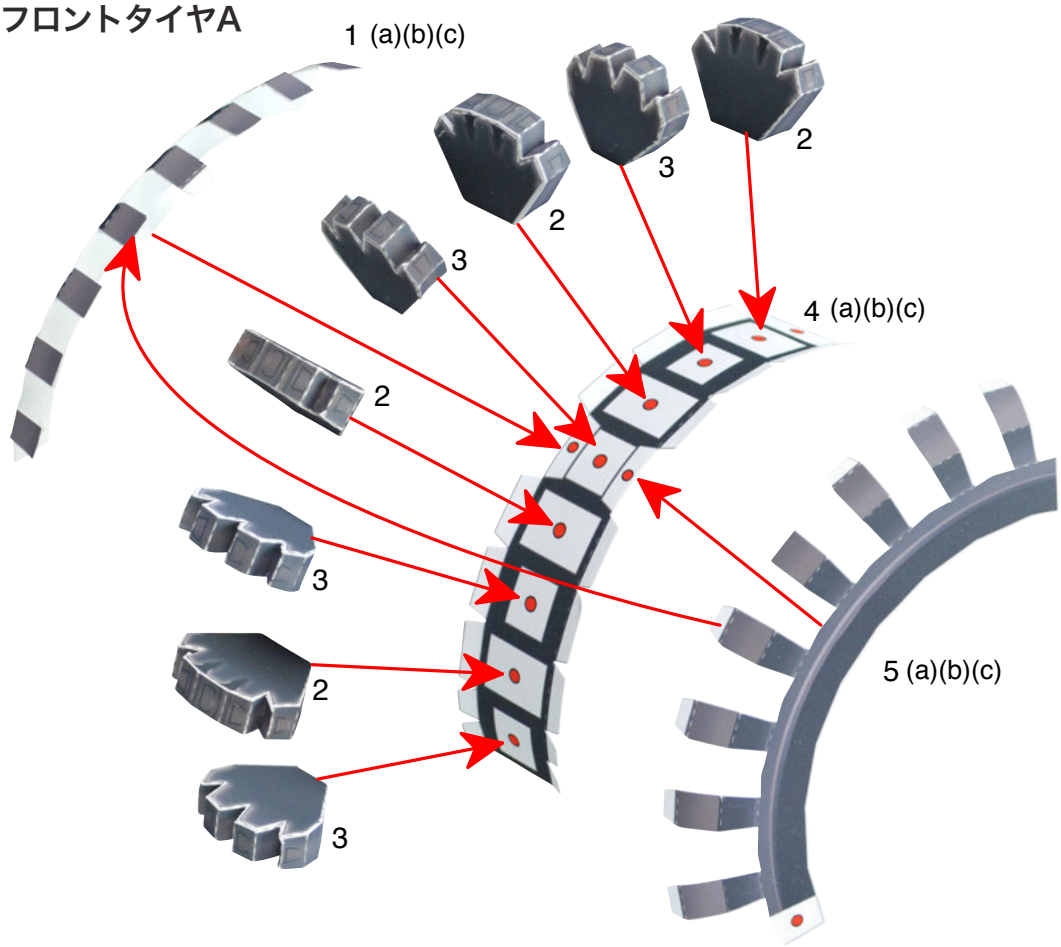

〈参考写真〉

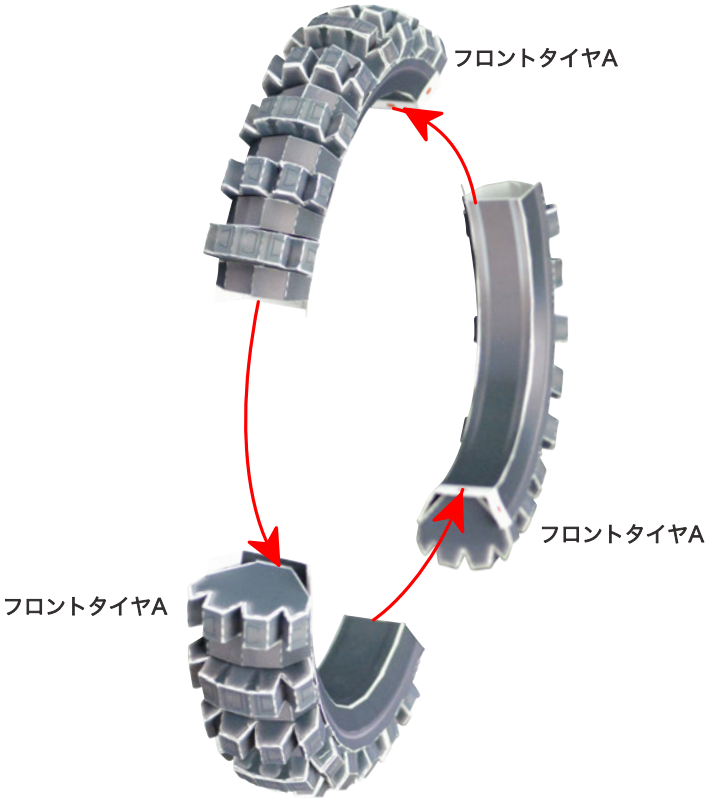

〈参考写真〉

3 リアタイヤの組立て

工作方法の表記に従って、組み立てた各パーツを写真を参考に接着してください。

折る･丸める　接着する　差し込む　接着面

リアタイヤA

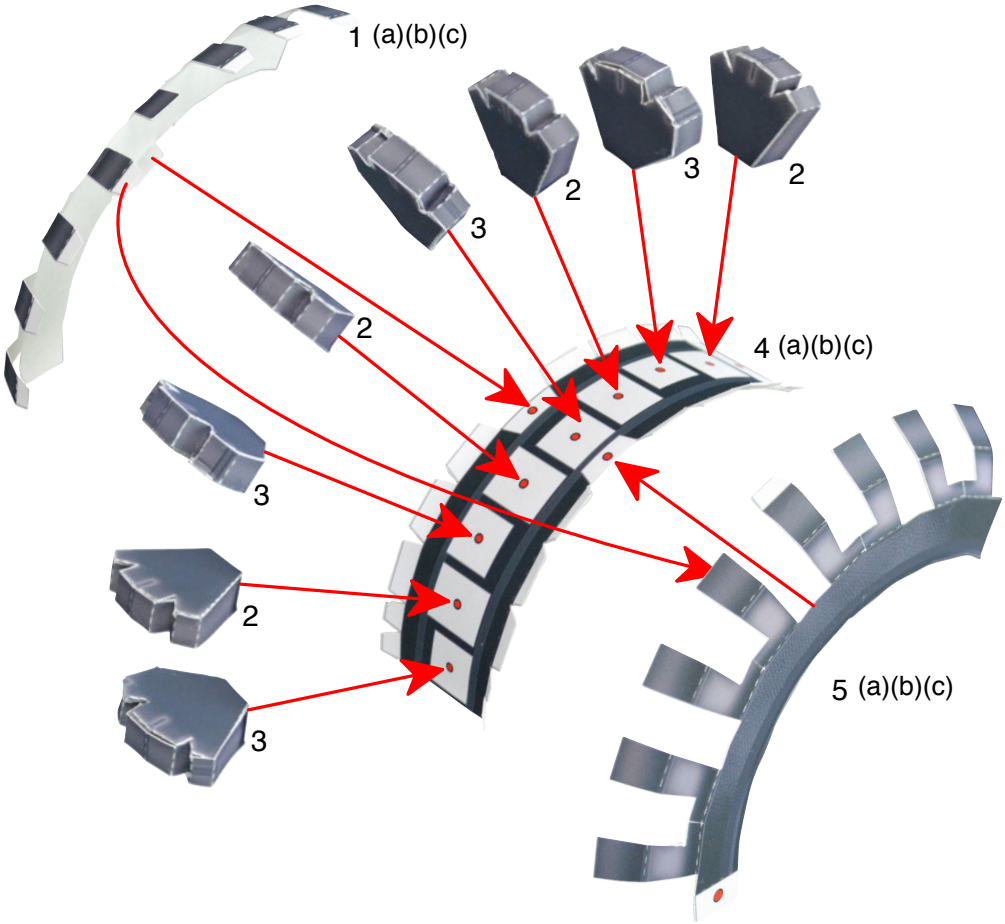

〈参考写真〉

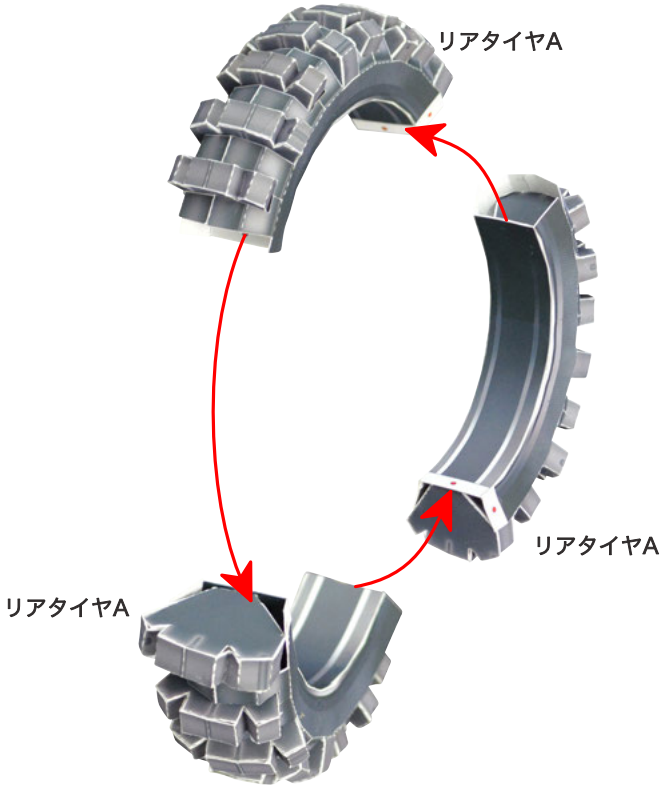

〈参考写真〉

4 全体の組立て

これまで組み上げてきた各部分を順に組立てます。
写真を参考に接着してください。

折る･丸める　接着する　差し込む　接着面

❶ エンジンをフレームに接着します。

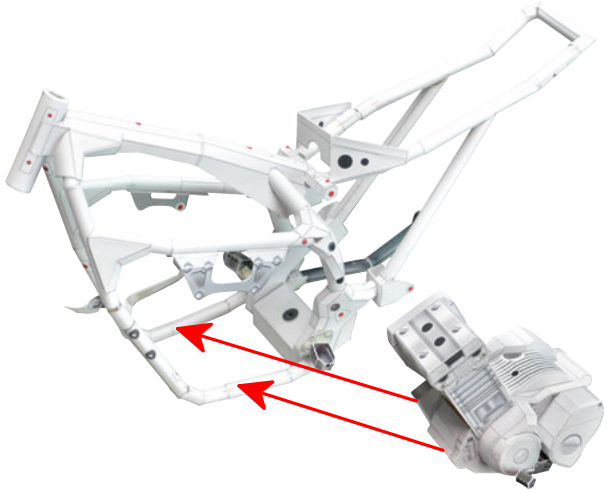

❷ リアタイヤをリアアームに接着します。

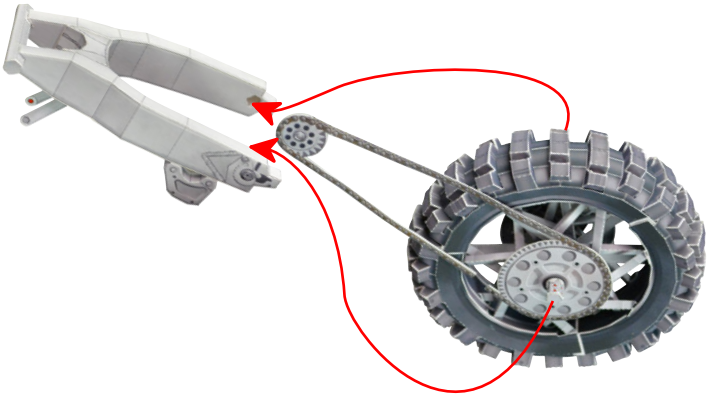

❸ リアアームをフレームに接着します。

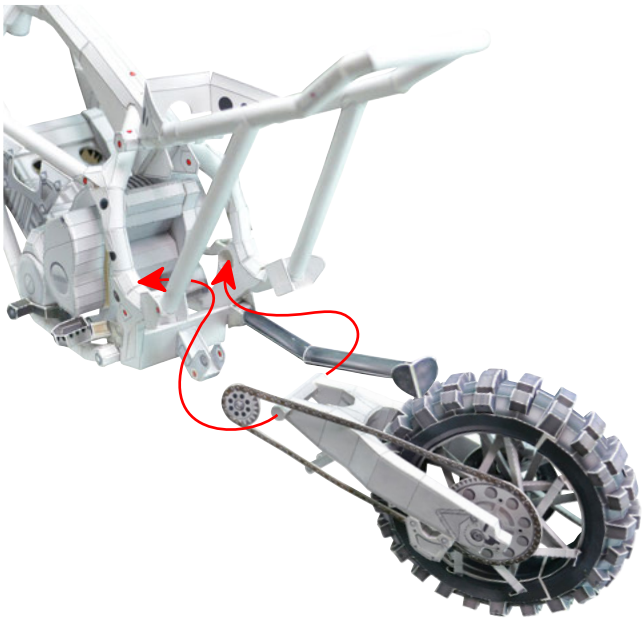

❹ リアサスペンションをフレームに接着します。

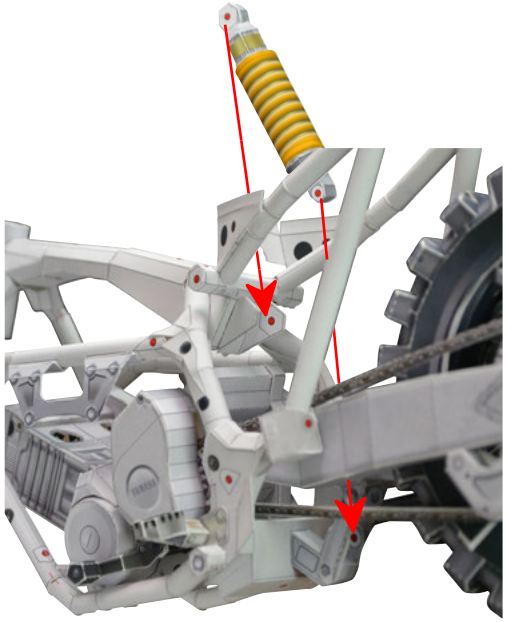

❺ エキゾーストをフレームに接着します。

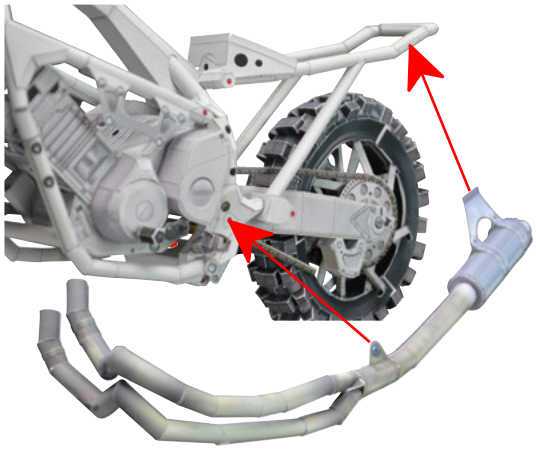

❻ ラジエータをフレームに接着します。

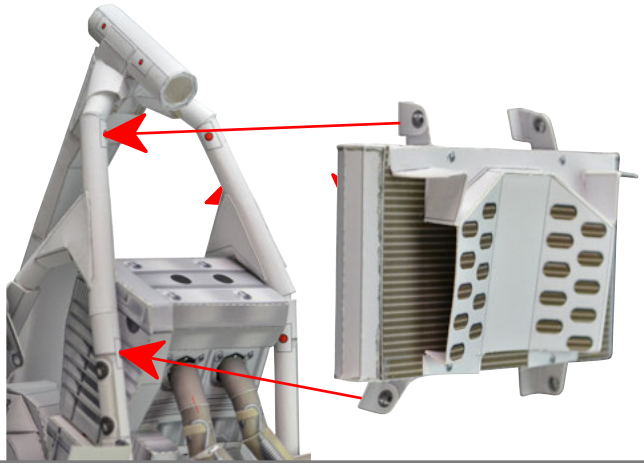

これまで組み上げてきた各部分を順に組立てます。
写真を参考に接着してください。

折る･丸める　接着する　差し込む　接着面

❼ タンク4をフレームに接着します。

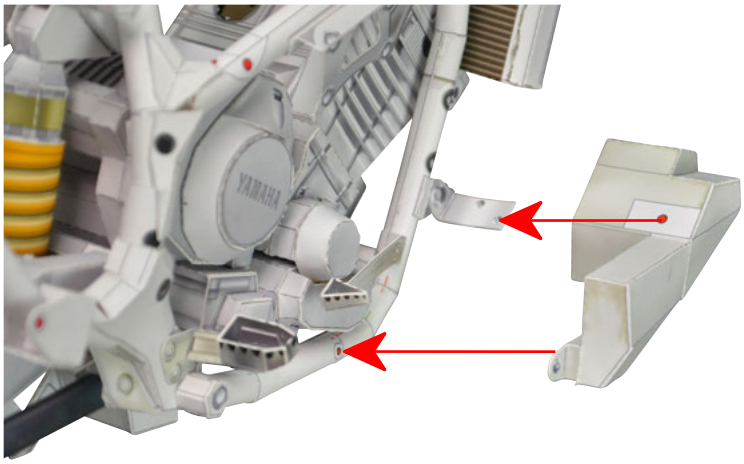

❽ アンダーカウルをフレームとタンク4に接着します。

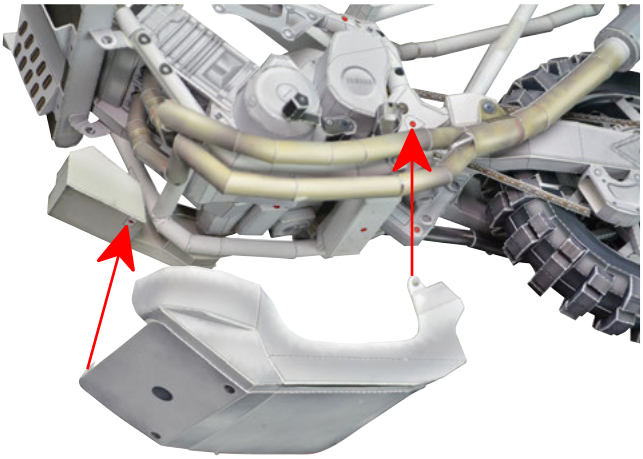

❾ タンク3をフレームに接着します。

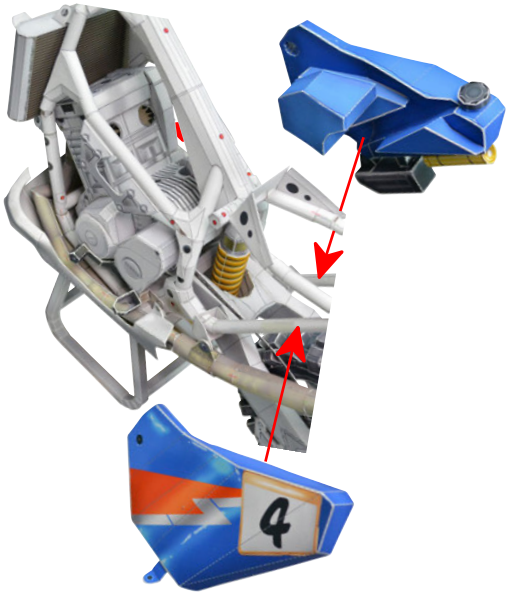

❿ キャブレターをエンジンに差し込みます。

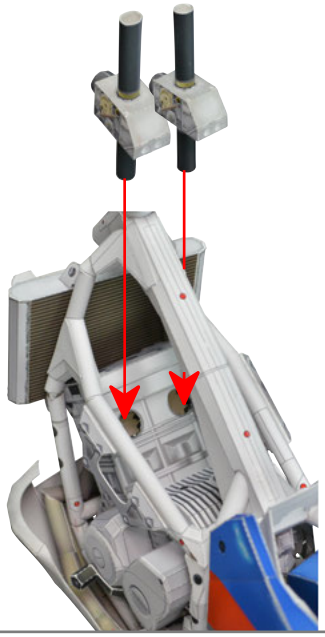

⓫ タンク1,2をフレームに接着します。

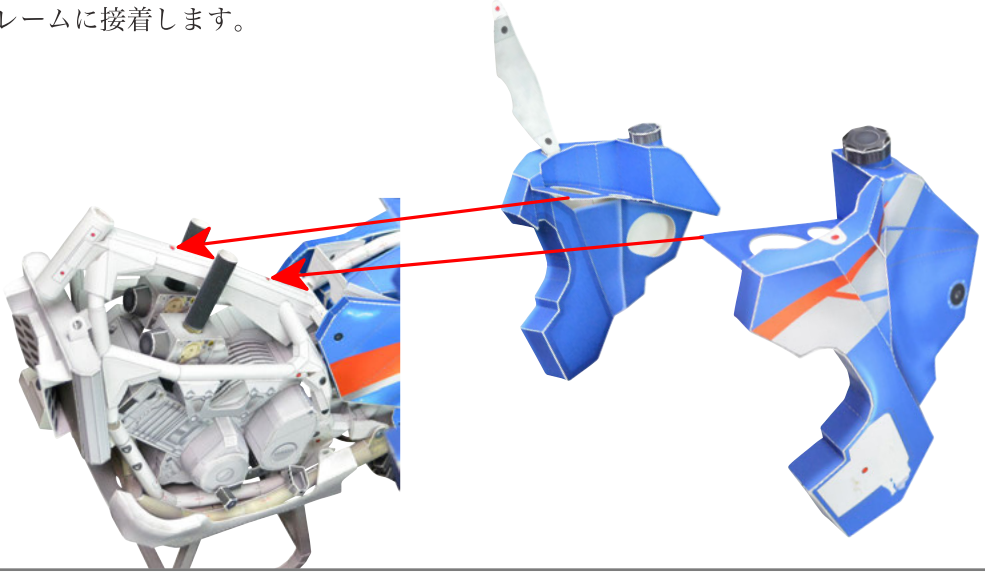

これまで組み上げてきた各部分を順に組立てます。
写真を参考に接着してください。

折る･丸める　接着する　差し込む　接着面

⓬ エアフィルターをキャブレターに差し込みます。

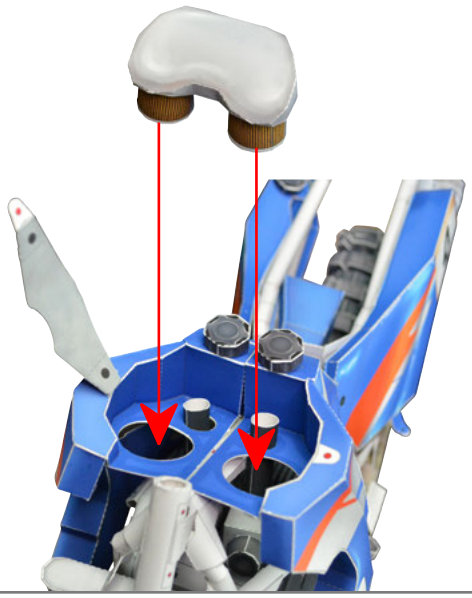

⓭ フレームをテールライトに差し込みます。

⓮ テールライトをタンク1,2に接着します。

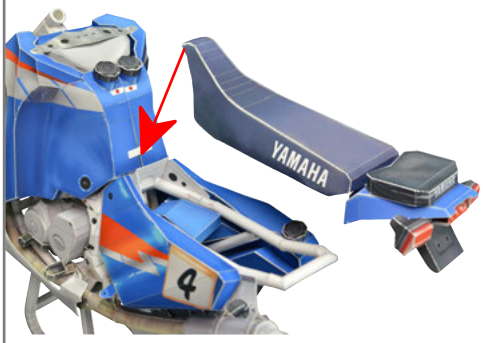

⓯ マップをフレームに接着します。

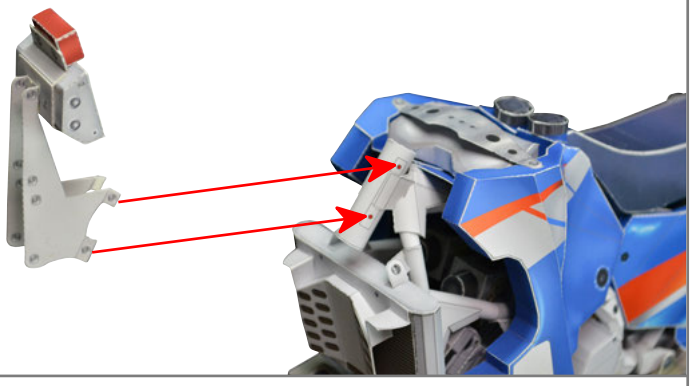

⓰ ステアリングEをフレームに通しステアリングDに接着します。

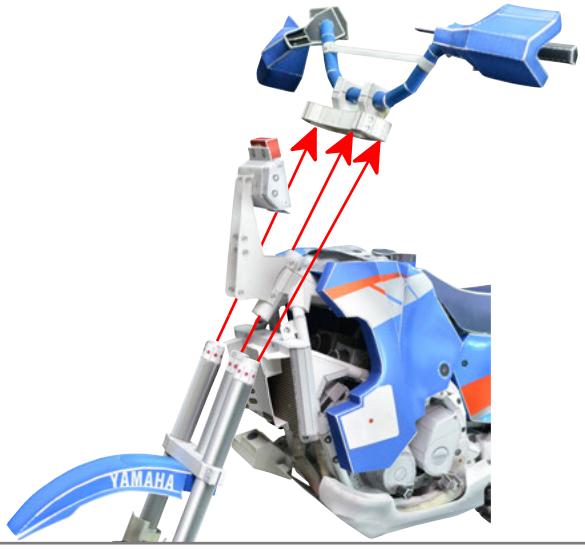

⓱ フロントカウルをサイドカウルに接着します。

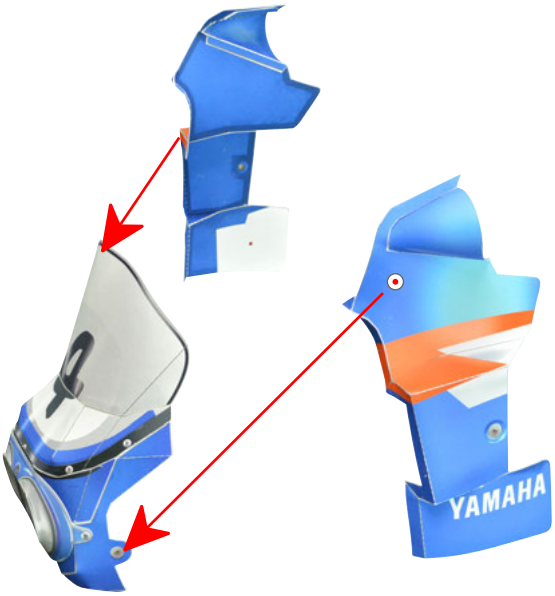

⓲ ステアリングをフロントタイヤに接着します。

■ 完成写真です。組立ての参考にしてください。

■ 完成写真です。組立ての参考にしてください。

■ 完成写真です。組立ての参考にしてください。